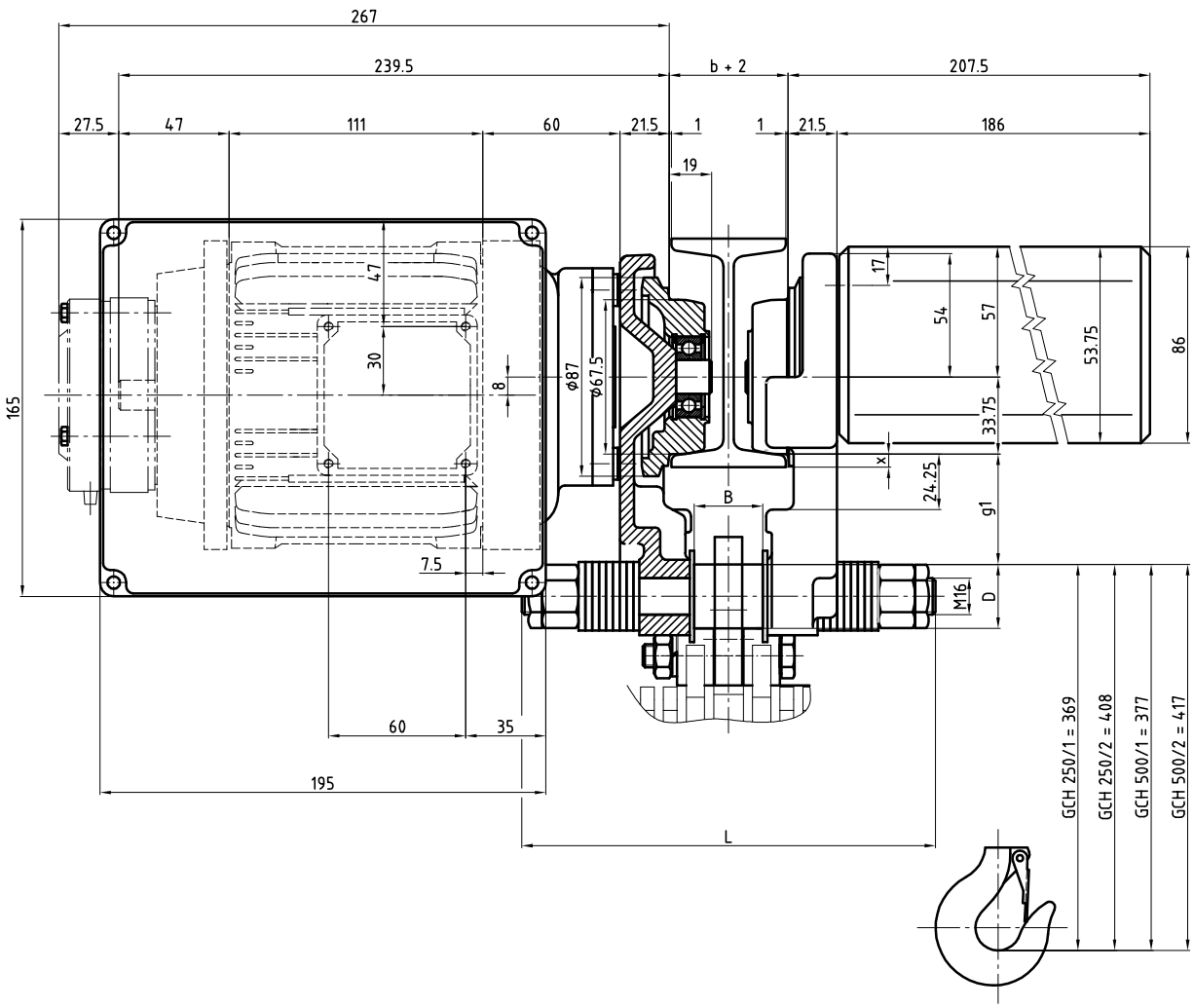

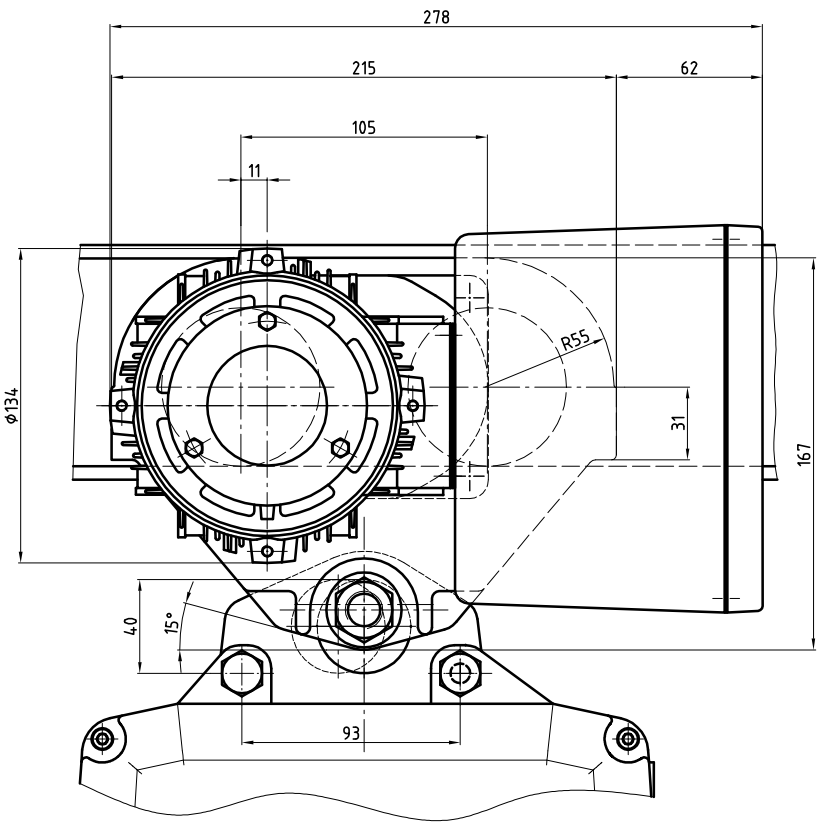

Max. Flanschdicke Flange thickness max. Epaisseur d'aile max.	t= 24 mm
Kleinste Flanschbreite Min. flange width Largeur d'aile min.	50 mm
Min. Kurvenradius Min. radius Rayon min.	1'200 mm
Gewicht Weight Poids	27 kg

Baumasse / Dimensions / Dimensions

$g1 = 62.5 - D/2$

a) $x = t - [(b/4 - 9) \times 0.14]$

b) $x = t$

t= Flanschdicke
Flange thickness
Epassieur d'aile
a) für NP-Träger
for normal iron beam
pour profilé normal
b) für Parallel Flansch-Träger
for parallel flange girder
pour profilé avec ailes parallèles

Triebwerksgruppe FEM classification Groupe FEM	1Bm	1Am	2m	3m	4m	Fahr-geschw.	Leistung				
Schaltungen /h Switchings /h Encl. /h	150	180	240	300	360	Travelling speed	Motor power	3×220V 50Hz	3×380V 50Hz	3×420V 50Hz	
ED % Duty factor % Facteur de marche %	25% [kg]	30% [kg]	40% [kg]	50% [kg]	60% [kg]	Vitesse de translation [m/min]	Puissance [kW] 1Bm	[A]	[A]	[A]	
EMFE 50 SF	800	800	630	630	500	20/6	0.15/0.045	1.0/1.2	0.65/0.75	0.65/0.75	
EMFE 50 N	1'000	800	630	630	500	12	0.25	1.2	0.8	0.8	
EMFE 50 NF	1'000	800	630	630	500	12/4	0.15/0.045	1.0/1.2	0.65/0.75	0.65/0.75	

Tragbolzen Nr. Spindle No. Axe No.		1	2	3	4
Flanschbreite Width of flange Largeur d'aile	[mm] [mm] [mm]	50-99	100-149	150-199	200-240
D	[mm]	ø28	ø28	ø30	ø30
B	[mm]	30	82	132	178
L	[mm]	183	233	283	318
Anz. Hülsen × Länge No. of tubes × length No. de douilles × long.		-	2×26 mm	2×51 mm	2×74 mm
Anziehdrehmoment Torque Couple de serrage		130 - 150 Nm			

EMFE 50

Massbild; Dimensioned drawing; Dessin coté

Massstab Echelle	Gezeichnet Dessiné	03.02.99	P.ENGEL
1:1	Bearbeitet Modifié par	09.03.07	P.ENGEL
	Geprüft Contrôlé		
	Freigabe Norm Autorisé norm	14.10.03	P.ENGEL

GIS Hebe- und Fördertechnik

9248.9217.5

Index D